复印件
本证书由国家认证认可监督管理委员会监制，在中华人民共和国境内有效。

N
拜城县
库车市
新和县
沙雅县
轮台县
G3012
G314
G314
G314
G217

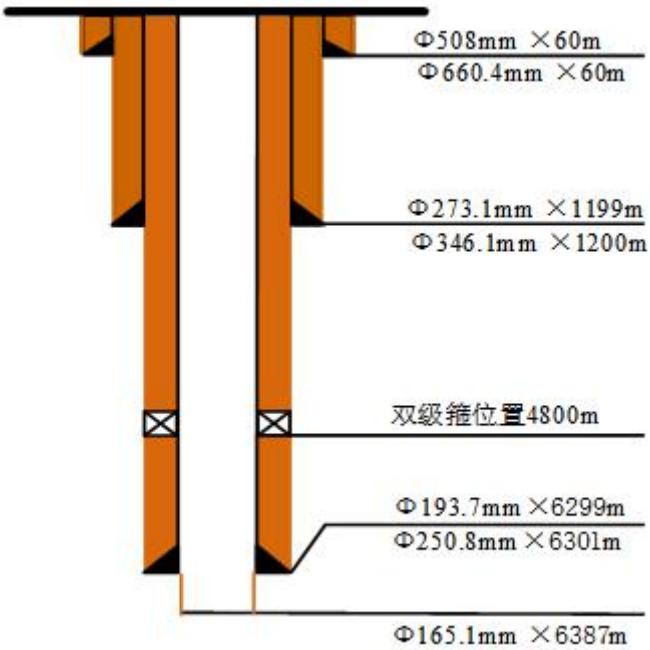
Φ508mm ×60m
Φ660.4mm ×60m
Φ273.1mm ×1199m
Φ346.1mm ×1200m
双级箍位置4800m
Φ193.7mm ×6299m
Φ250.8mm ×6301m
Φ165.1mm ×6387m

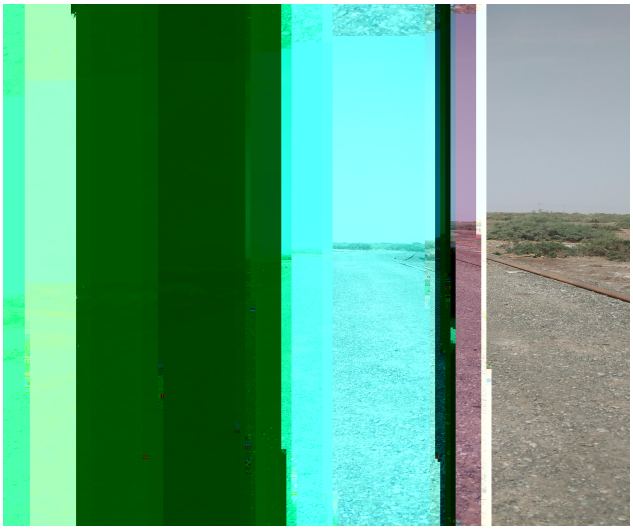

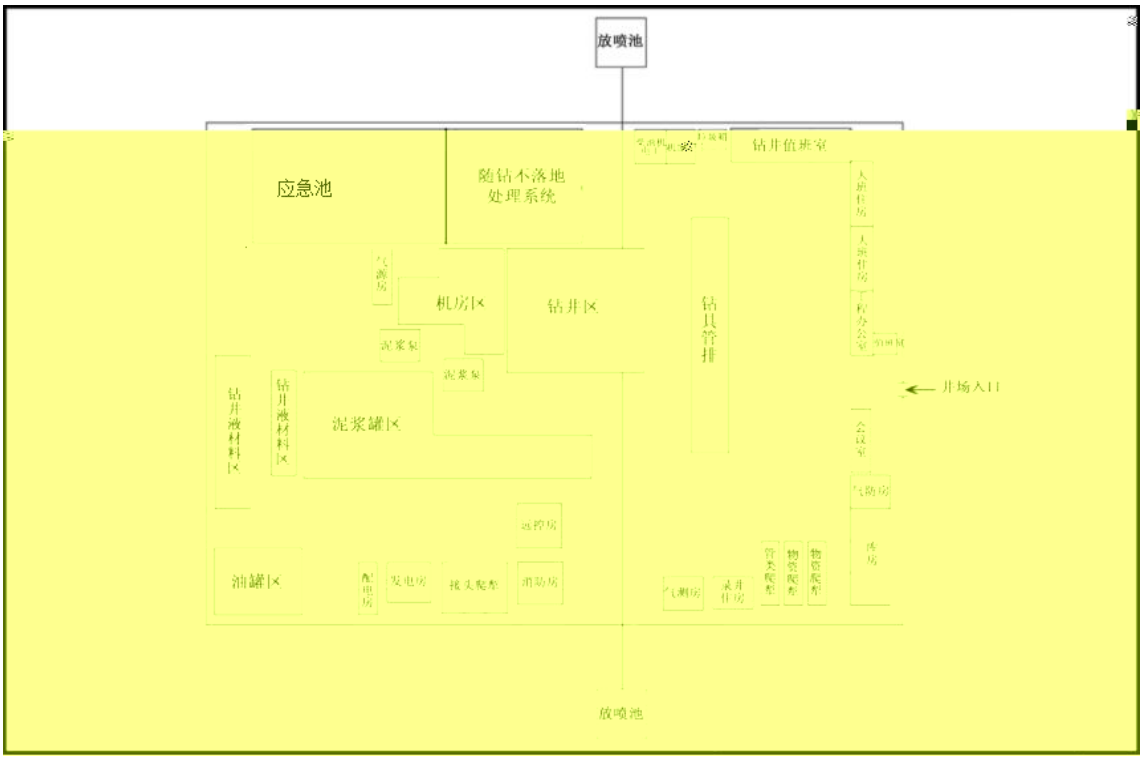
放喷池
应急池
随钻不落地
处理系统
钻井值班室
机房区
钻井区
钻具管排
泥浆罐区
钻井液材料区
油罐区
井场入口
放喷池

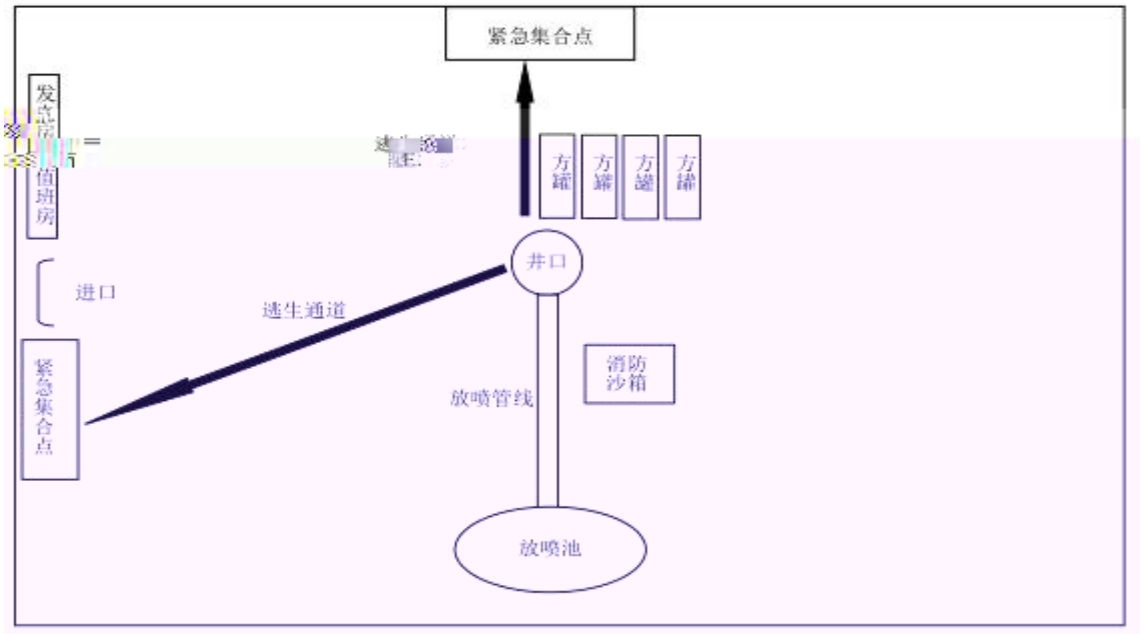
紧急集合点
值班房
进口
逃生通道
紧急集合点
井口
方罐
方罐
方罐
方罐
消防沙箱
放喷管线
放喷池

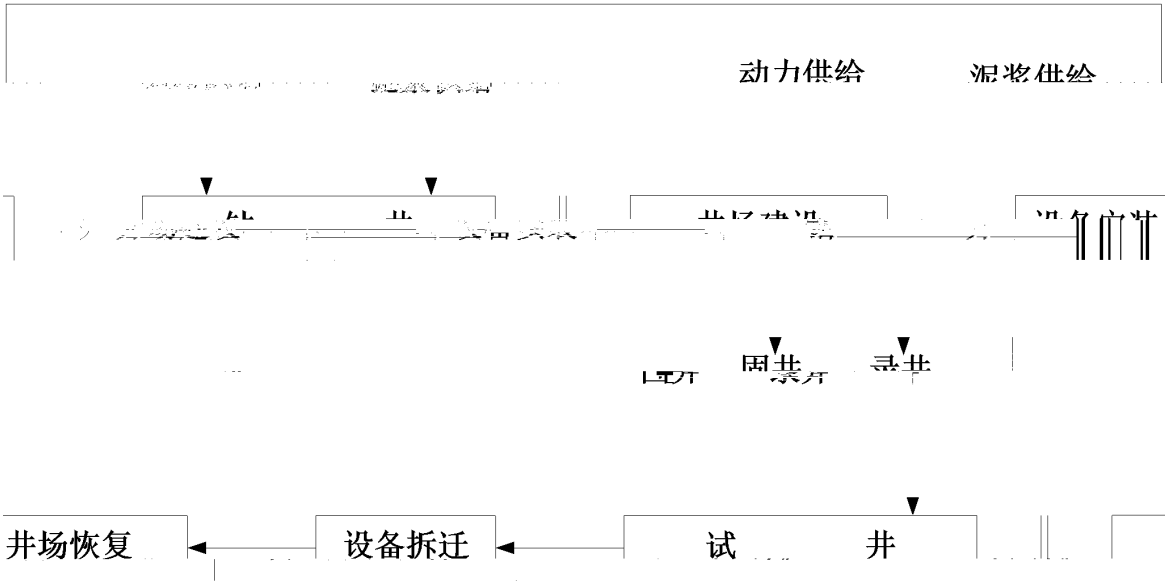
动力供给
泥浆供给
井场恢复
设备拆迁
试
井

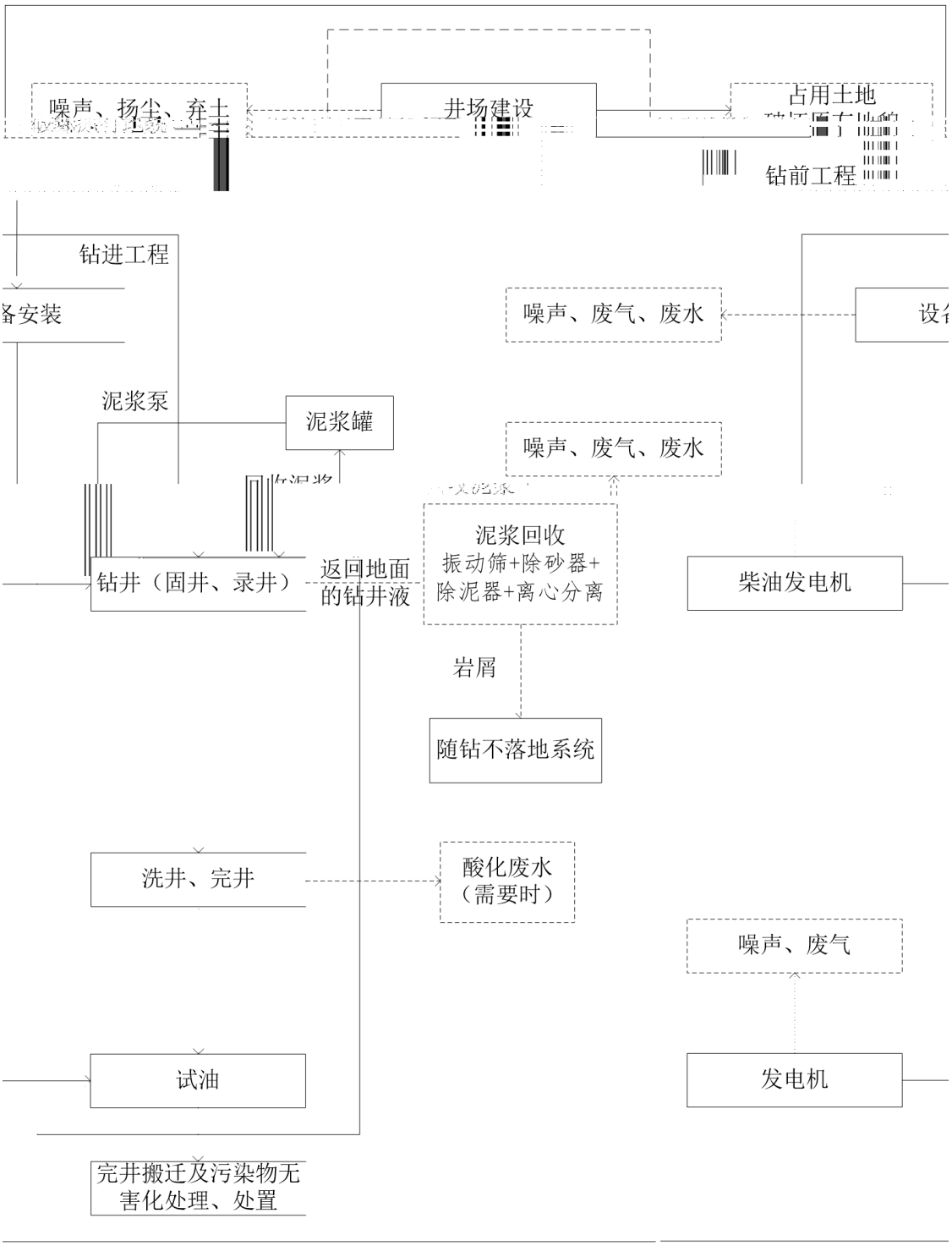
噪声、扬尘、弃土
井场建设
占用土地
钻前工程
钻进工程
备安装
噪声、废气、废水
设备
泥浆泵
泥浆罐
噪声、废气、废水
泥浆回收
振动筛+除砂器+
除泥器+离心分离
钻井（固井、录井）
返回地面
的钻井液
柴油发电机
岩屑
随钻不落地系统
洗井、完井
酸化废水
（需要时）
噪声、废气
试油
发电机
完井搬迁及污染物无
害化处理、处置